第46回（2021年度）
東京都私立中学高等学校テニス選手権大会
団体戦

決勝
学習院高A 5－0 大成高A

男子の部（1）

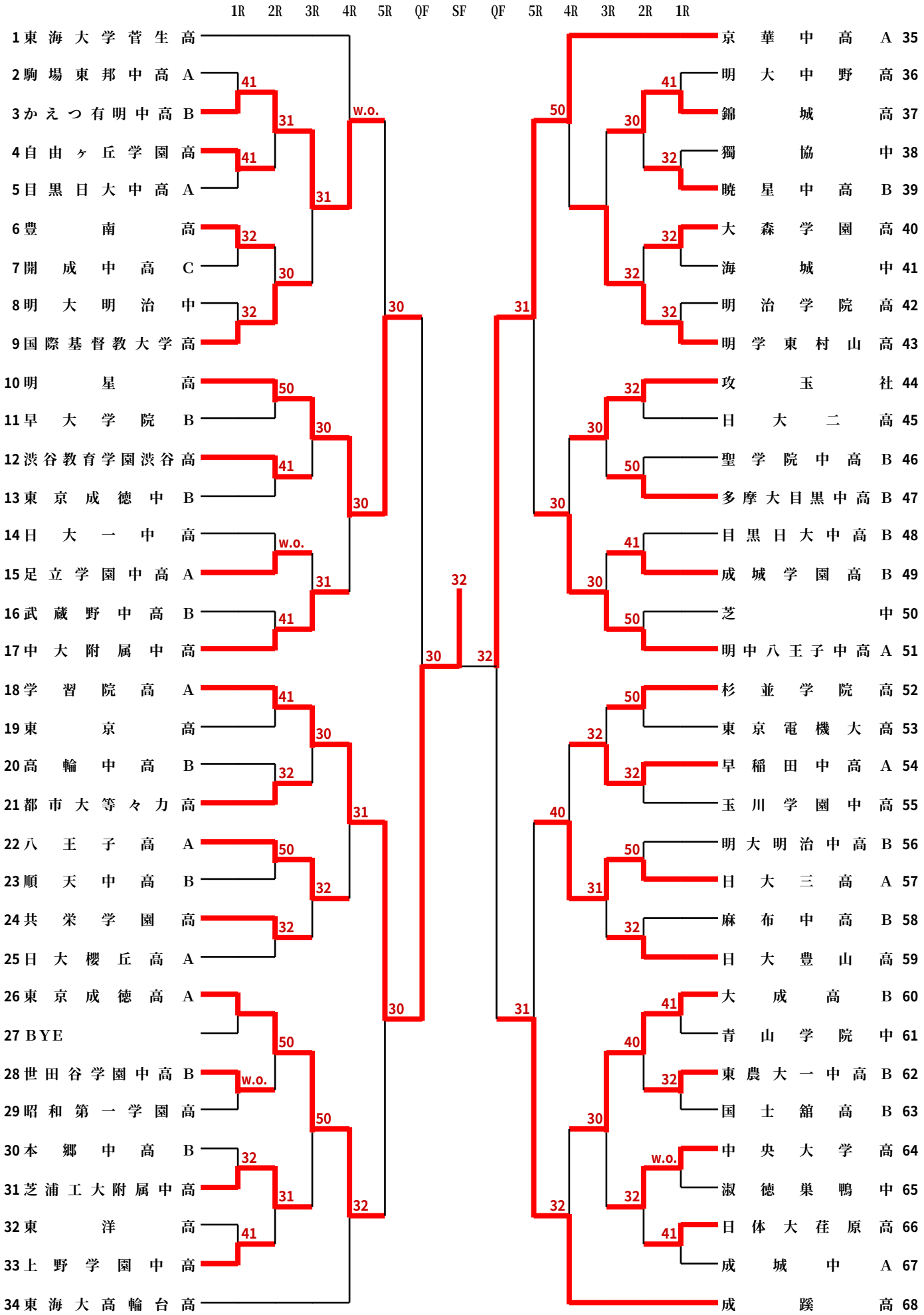

第46回（2021年度）
東京都私立中学高等学校テニス選手権大会
団体戦
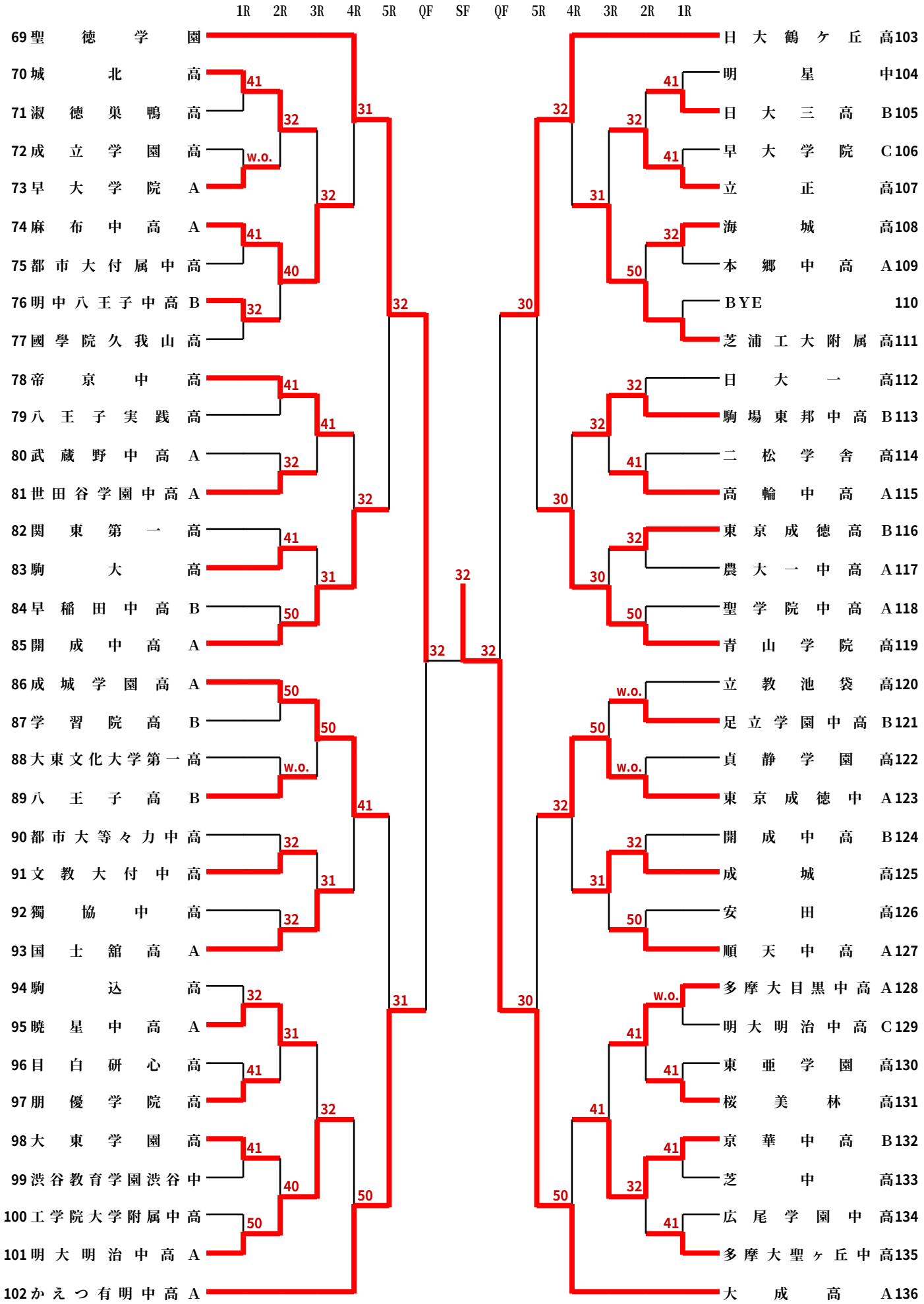
男子の部（２）