本選

男子シングルス

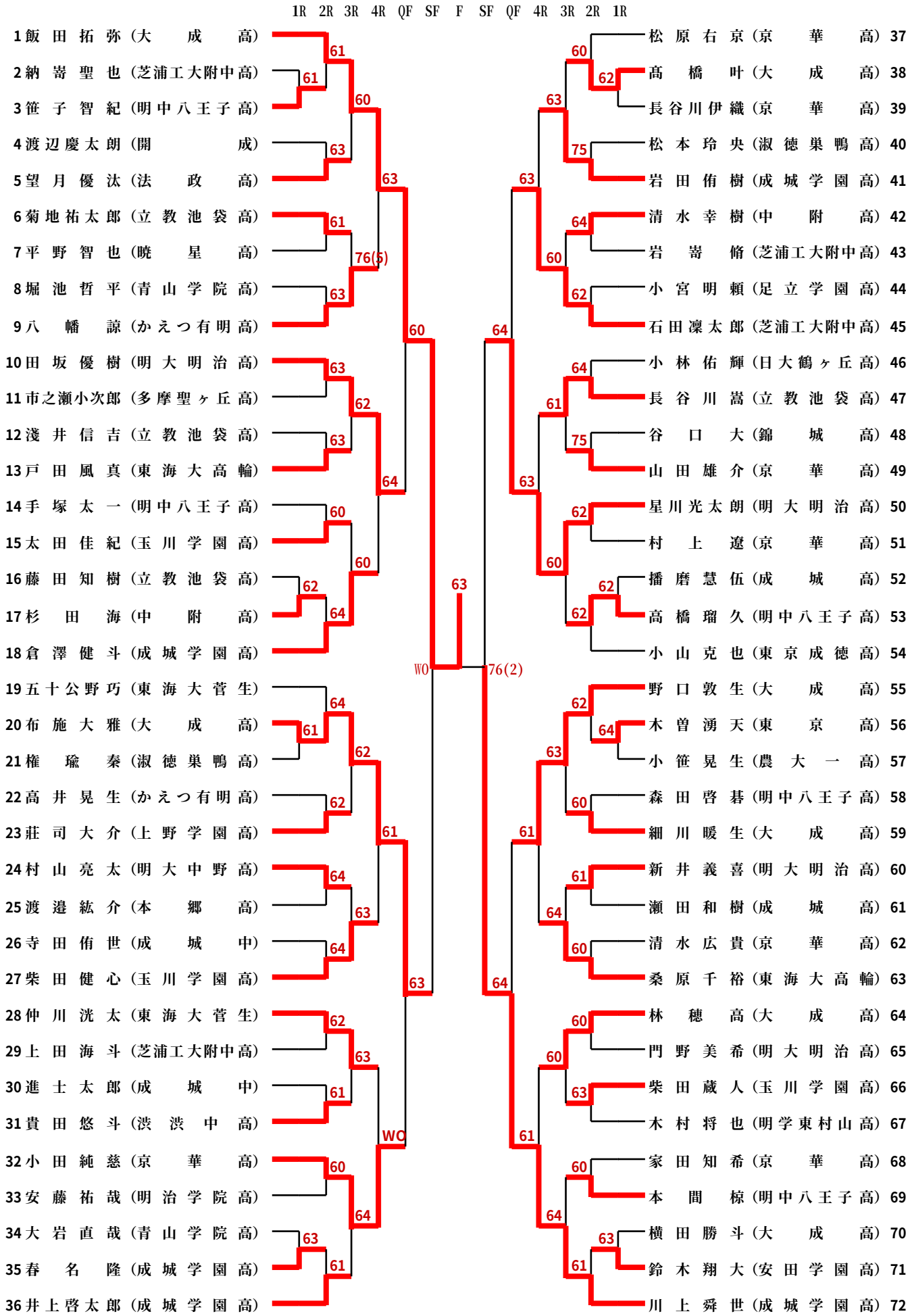
1R 2R 3R 4R QF SF F SF QF 4R 3R 2R 1R
1 飯田拓弥（大成高）
2 納嵜聖也（芝浦工大附中高）
3 笹子智紀（明中八王子高）
4 渡辺慶太朗（開成）
5 望月優汰（法政高）
6 菊地祐太郎（立教池袋高）
7 平野智也（暁星高）
8 堀池哲平（青山学院高）
9 八幡諒（かえつ有明高）
10 田坂優樹（明大明治高）
11 市之瀬小次郎（多摩聖ヶ丘高）
12 淺井信吉（立教池袋高）
13 戸田風真（東海大高輪）
14 手塚太一（明中八王子高）
15 太田佳紀（玉川学園高）
16 藤田知樹（立教池袋高）
17 杉田海（中附高）
18 倉澤健斗（成城学園高）
19 五十公野巧（東海大菅生）
20 布施大雅（大成高）
21 権瑜秦（淑徳巣鴨高）
22 高井晃生（かえつ有明高）
23 荘司大介（上野学園高）
24 村山亮太（明大中野高）
25 渡邉紘介（本郷高）
26 寺田侑世（成城中）
27 柴田健心（玉川学園高）
28 仲川洸太（東海大菅生）
29 上田海斗（芝浦工大附中高）
30 進士太郎（成城中）
31 貴田悠斗（渋渋中高）
32 小田純慈（京華高）
33 安藤祐哉（明治学院高）
34 大岩直哉（青山学院高）
35 春名隆（成城学園高）
36 井上啓太郎（成城学園高）
37 松原右京（京華高）
38 髙橋叶（大成高）
39 長谷川伊織（京華高）
40 松本玲央（淑徳巣鴨高）
41 岩田侑樹（成城学園高）
42 清水幸樹（中附高）
43 岩嵜脩（芝浦工大附中高）
44 小宮明頼（足立学園高）
45 石田凜太郎（芝浦工大附中高）
46 小林佑輝（日大鶴ヶ丘高）
47 長谷川嵩（立教池袋高）
48 谷口大（錦城高）
49 山田雄介（京華高）
50 星川光太朗（明大明治高）
51 村上遼（京華高）
52 播磨慧伍（成城高）
53 高橋瑠久（明中八王子高）
54 小山克也（東京成徳高）
55 野口敦生（大成高）
56 木曽湧天（東京高）
57 小笹晃生（農大一高）
58 森田啓碁（明中八王子高）
59 細川暖生（大成高）
60 新井義喜（明大明治高）
61 瀬田和樹（成城高）
62 清水広貴（京華高）
63 桑原千裕（東海大高輪）
64 林穂高（大成高）
65 門野美希（明大明治高）
66 柴田蔵人（玉川学園高）
67 木村将也（明学東村山高）
68 家田知希（京華高）
69 本間椋（明中八王子高）
70 横田勝斗（大成高）
71 鈴木翔大（安田学園高）
72 川上舜世（成城学園高）
WO
76(5)
76(2)