本選

女子シングルス

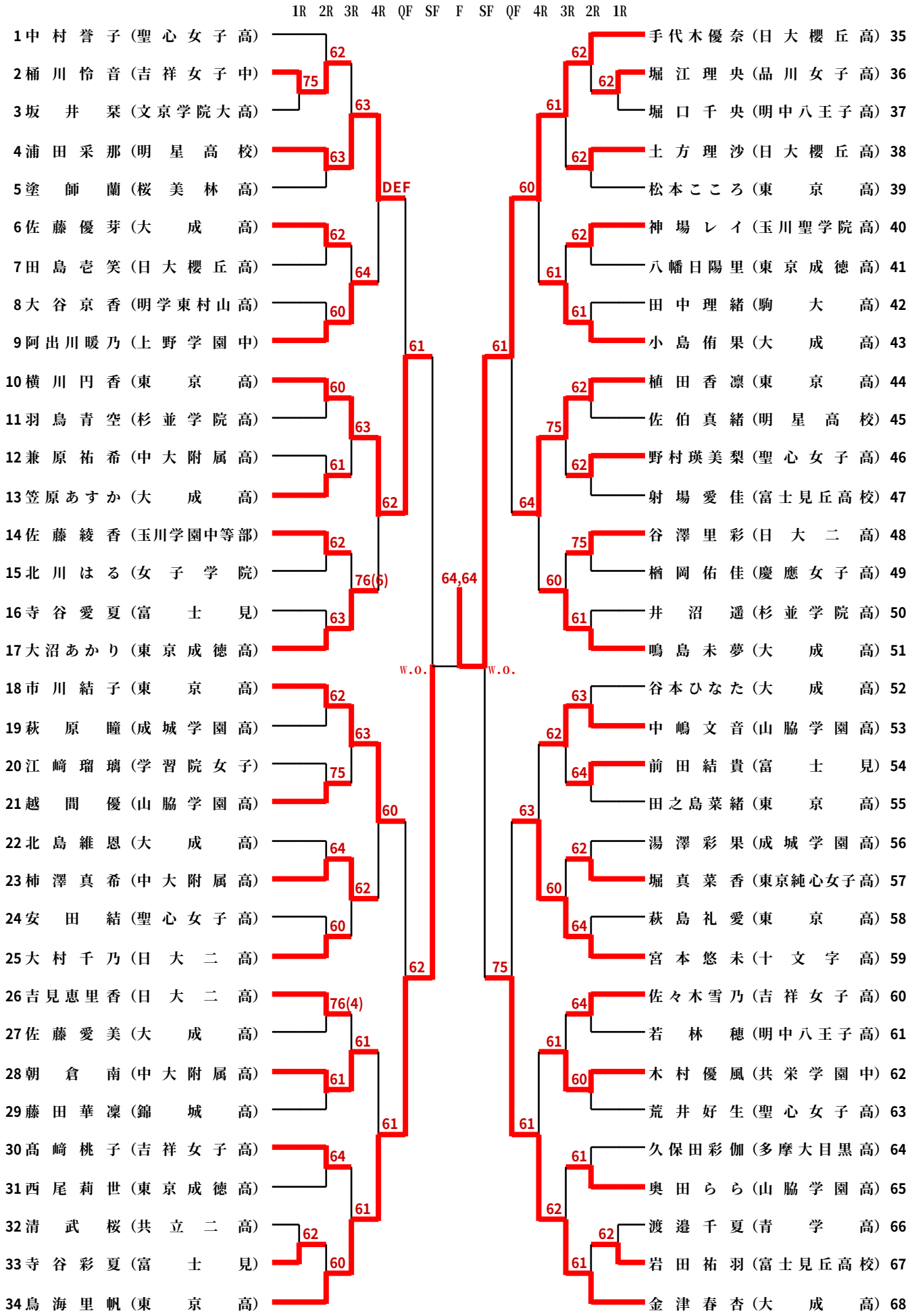
1R 2R 3R 4R QF SF F SF QF 4R 3R 2R 1R
1 中村誉子（聖心女子高）
2 桶川怜音（吉祥女子中）
3 坂井栞（文京学院大高）
4 浦田采那（明星高校）
5 塗師蘭（桜美林高）
6 佐藤優芽（大成高）
7 田島壱笑（日大櫻丘高）
8 大谷京香（明学東村山高）
9 阿出川暖乃（上野学園中）
10 横川円香（東京高）
11 羽鳥青空（杉並学院高）
12 兼原祐希（中大附属高）
13 笠原あすか（大成高）
14 佐藤綾香（玉川学園中等部）
15 北川はる（女子学院）
16 寺谷愛夏（富士見）
17 大沼あかり（東京成徳高）
18 市川結子（東京高）
19 萩原瞳（成城学園高）
20 江崎瑠璃（学習院女子）
21 越間優（山脇学園高）
22 北島維恩（大成高）
23 柿澤真希（中大附属高）
24 安田結（聖心女子高）
25 大村千乃（日大二高）
26 吉見恵里香（日大二高）
27 佐藤愛美（大成高）
28 朝倉南（中大附属高）
29 藤田華凜（錦城高）
30 髙崎桃子（吉祥女子高）
31 西尾莉世（東京成徳高）
32 清武桜（共立二高）
33 寺谷彩夏（富士見）
34 鳥海里帆（東京高）
手代木優奈（日大櫻丘高）35
堀江理央（品川女子高）36
堀口千央（明中八王子高）37
土方理沙（日大櫻丘高）38
松本こころ（東京高）39
神場レイ（玉川聖学院高）40
八幡日陽里（東京成徳高）41
田中理緒（駒大高）42
小島侑果（大成高）43
植田香凜（東京高）44
佐伯真緒（明星高校）45
野村瑛美梨（聖心女子高）46
射場愛佳（富士見丘高校）47
谷澤里彩（日大二高）48
楢岡佑佳（慶應女子高）49
井沼遥（杉並学院高）50
鳴島未夢（大成高）51
谷本ひなた（大成高）52
中嶋文音（山脇学園高）53
前田結貴（富士見）54
田之島菜緒（東京高）55
湯澤彩果（成城学園高）56
堀真菜香（東京純心女子高）57
萩島礼愛（東京高）58
宮本悠未（十文字高）59
佐々木雪乃（吉祥女子高）60
若林穂（明中八王子高）61
木村優風（共栄学園中）62
荒井好生（聖心女子高）63
久保田彩伽（多摩大目黒高）64
奥田らら（山脇学園高）65
渡邉千夏（青学高）66
岩田祐羽（富士見丘高校）67
金津春杏（大成高）68
DEF
W.O.
W.O.
64,64
76(6)
76(4)