本選

男子シングルス

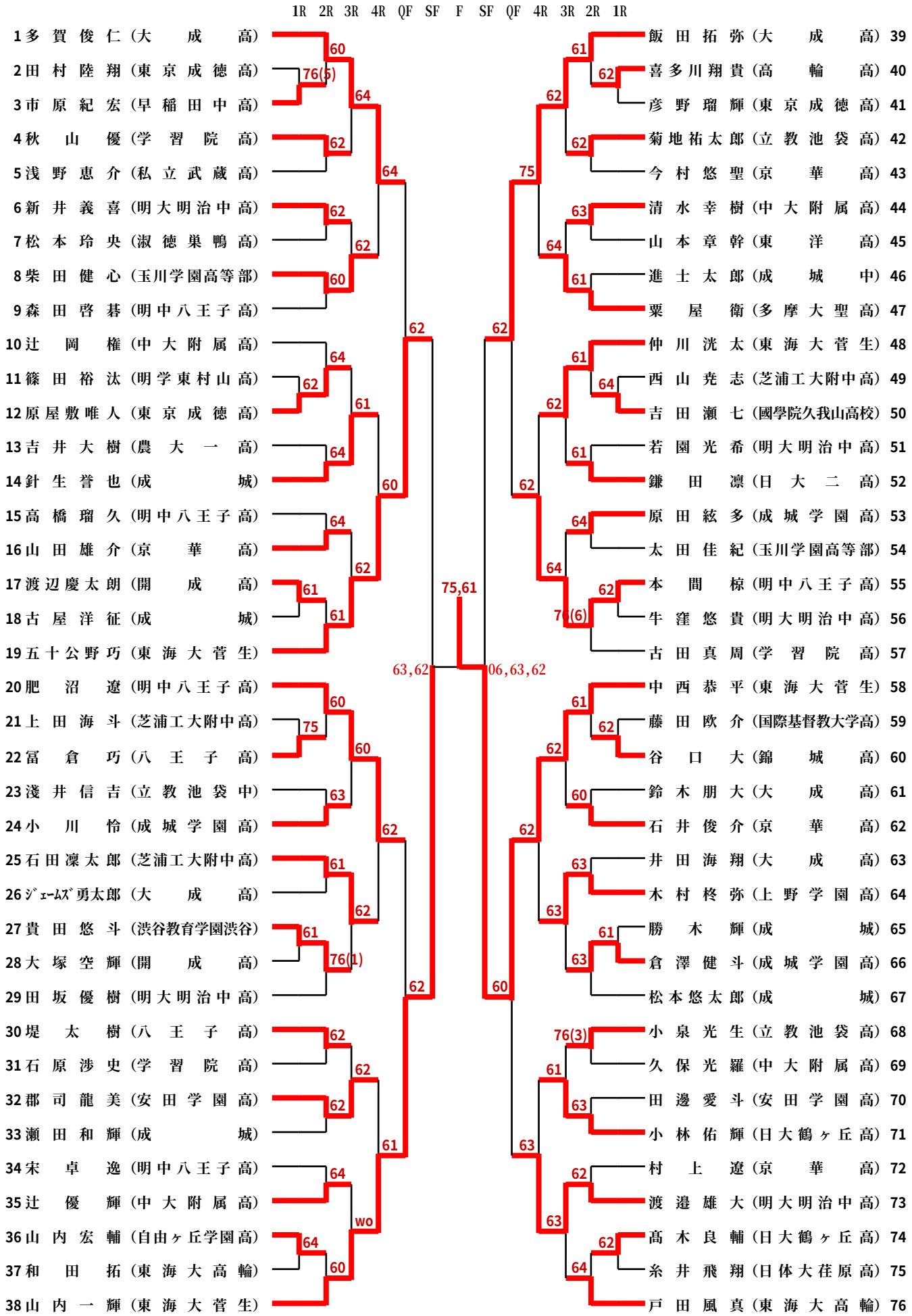
1R 2R 3R 4R QF SF F SF QF 4R 3R 2R 1R
1 多賀俊仁（大成高）
2 田村陸翔（東京成徳高）
3 市原紀宏（早稲田中高）
4 秋山優（学習院高）
5 浅野恵介（私立武蔵高）
6 新井義喜（明大明治中高）
7 松本玲央（淑徳巣鴨高）
8 柴田健心（玉川学園高等部）
9 森田啓碁（明中八王子高）
10 辻岡権（中大附属高）
11 篠田裕汰（明学東村山高）
12 原屋敷唯人（東京成徳高）
13 吉井大樹（農大一高）
14 針生誉也（成城）
15 高橋瑠久（明中八王子高）
16 山田雄介（京華高）
17 渡辺慶太朗（開成高）
18 古屋洋征（成城）
19 五十公野巧（東海大菅生）
20 肥沼遼（明中八王子高）
21 上田海斗（芝浦工大附中高）
22 冨倉巧（八王子高）
23 淺井信吉（立教池袋中）
24 小川怜（成城学園高）
25 石田凜太郎（芝浦工大附中高）
26 ｼﾞｪｰﾑｽﾞ勇太郎（大成高）
27 貴田悠斗（渋谷教育学園渋谷）
28 大塚空輝（開成高）
29 田坂優樹（明大明治中高）
30 堤太樹（八王子高）
31 石原渉史（学習院高）
32 郡司龍美（安田学園高）
33 瀬田和輝（成城）
34 宋卓逸（明中八王子高）
35 辻優輝（中大附属高）
36 山内宏輔（自由ヶ丘学園高）
37 和田拓（東海大高輪）
38 山内一輝（東海大菅生）
飯田拓弥（大成高）39
喜多川翔貴（高輪高）40
彦野瑠輝（東京成徳高）41
菊地祐太郎（立教池袋高）42
今村悠聖（京華高）43
清水幸樹（中大附属高）44
山本章幹（東洋高）45
進士太郎（成城中）46
粟屋衛（多摩大聖高）47
仲川洸太（東海大菅生）48
西山尭志（芝浦工大附中高）49
吉田瀬七（國學院久我山高校）50
若園光希（明大明治中高）51
鎌田凛（日大二高）52
原田絃多（成城学園高）53
太田佳紀（玉川学園高等部）54
本間椋（明中八王子高）55
牛窪悠貴（明大明治中高）56
古田真周（学習院高）57
中西恭平（東海大菅生）58
藤田欧介（国際基督教大学高）59
谷口大（錦城高）60
鈴木朋大（大成高）61
石井俊介（京華高）62
井田海翔（大成高）63
木村柊弥（上野学園高）64
勝木輝（成城）65
倉澤健斗（成城学園高）66
松本悠太郎（成城）67
小泉光生（立教池袋高）68
久保光羅（中大附属高）69
田邊愛斗（安田学園高）70
小林佑輝（日大鶴ヶ丘高）71
村上遼（京華高）72
渡邉雄大（明大明治中高）73
髙木良輔（日大鶴ヶ丘高）74
糸井飛翔（日体大荏原高）75
戸田風真（東海大高輪）76
76(5)
76(1)
76(3)
76(6)
75,61
63,62
06,63,62
wo